コインロック

COIN LOCKS

AC-110

材　　質 ●快削黄銅棒(C3604BD)
表面処理 ●クロムめっき
備　　考 ●2カ所抜きのものもあります。

Material ●Brass bar (C3604BD)
Finish ●Chrome plating
Remarks ●Cam lock which key can be removed in two direction is also available.

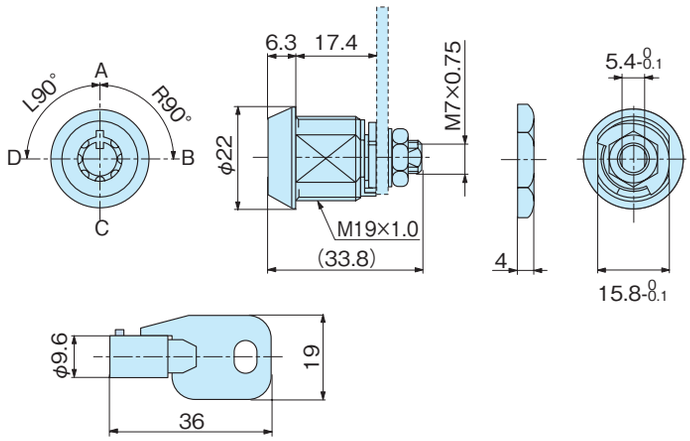

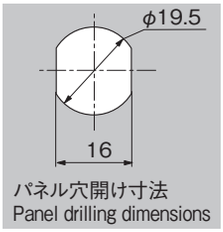

品　番 Product No.	自　重(g) Weight	入　数 Lot	単　価 Price
AC-110	67		¥750

小型カムロック

SMALL-TYPE CAM LOCKS

AC-120

材　　質 ●快削黄銅棒(C3604BD)
表面処理 ●クロムめっき(MBCr)
用　　途 ●小型防犯機器･スイッチボックス･その他
備　　考 ●2か所抜きは出来ません。

Material ●Brass bar (C3604BD)
Finish ●Chrome plating (MBcr)
Specific Use ●Small security instruments, Switch boxes, other instruments
Remarks ●Key cannot be removed in two directions.

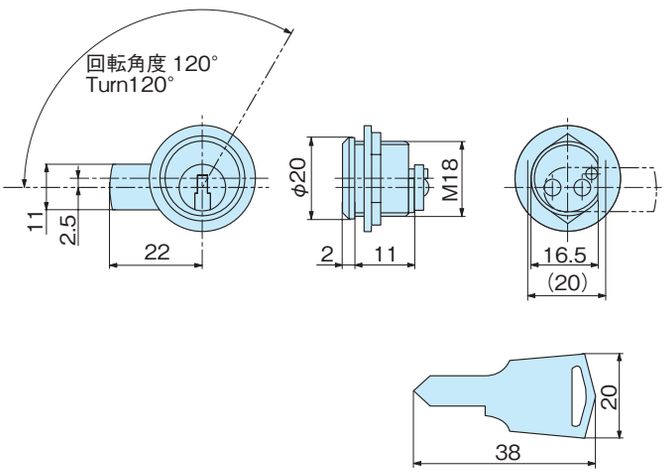

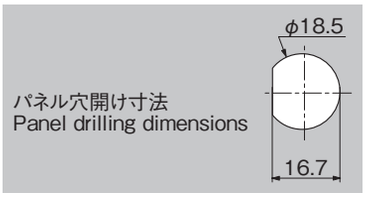

品　番 Product No.	自　重(g) Weight	入　数 Lot	単　価 Price
AC-120	43		¥980